Schéma zapojenia kotolne

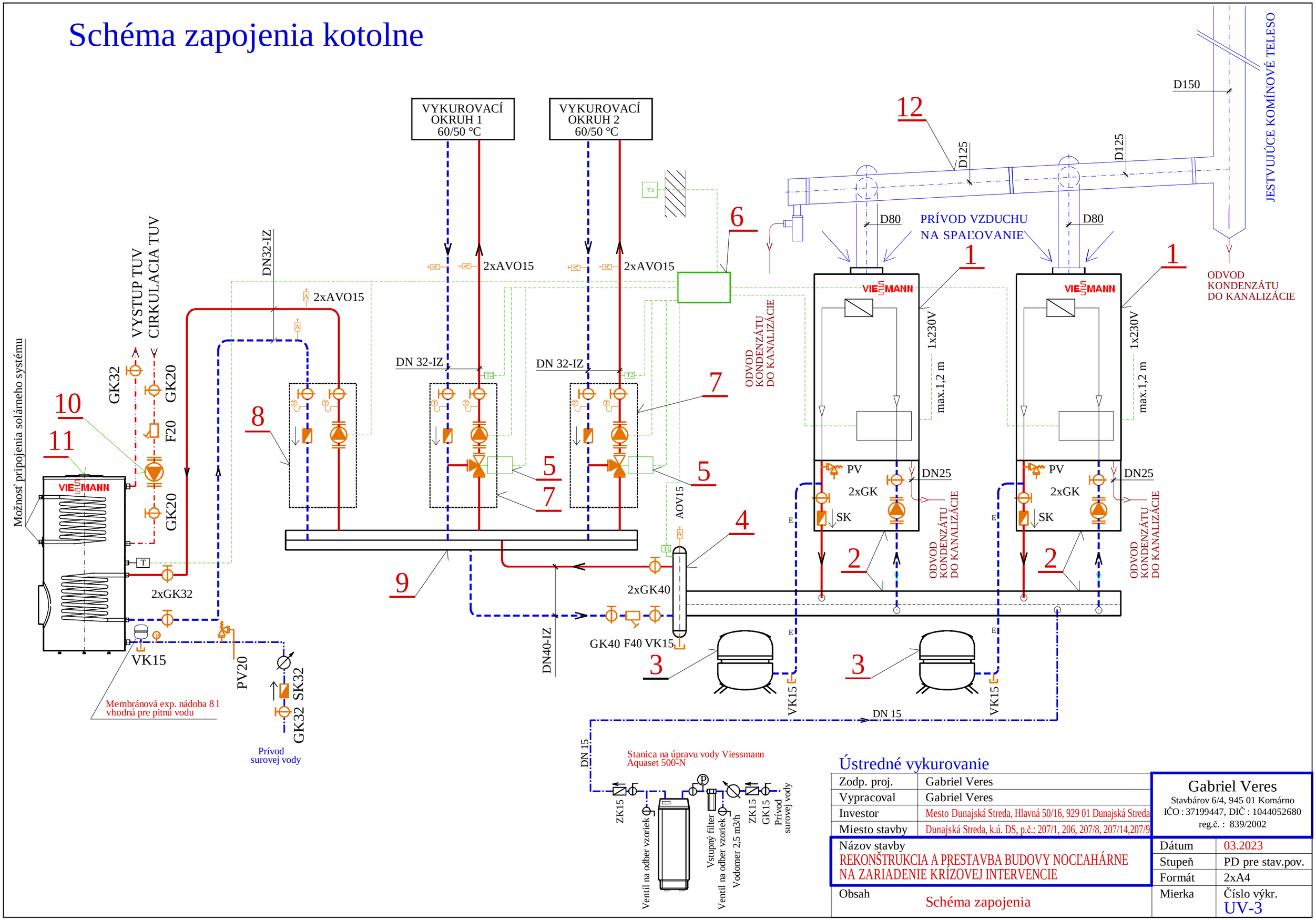

Ústredné vykurovanie

Zodp. proj.	Gabriel Veres
Vypracoval	Gabriel Veres
Investor	Mesto Dunajská Streda, Hlavná 50/16, 929 01 Dunajská Streda
Miesto stavby	Dunajská Streda, k.ú. DS, p.č.: 207/1, 206, 207/8, 207/14,207/9

Gabriel Veres
Stavbárov 6/4, 945 01 Komárno
IČO : 37199447, DIČ : 1044052680
reg.č. : 839/2002

Názov stavby
REKONŠTRUKCIA A PRESTAVBA BUDOVY NOCĽAHÁRNE NA ZARIADENIE KRÍZOVEJ INTERVENCIE

Dátum	03.2023
Stupeň	PD pre stav.pov.
Formát	2xA4
Mierka	Číslo výkr. UV-3

Obsah
Schéma zapojenia